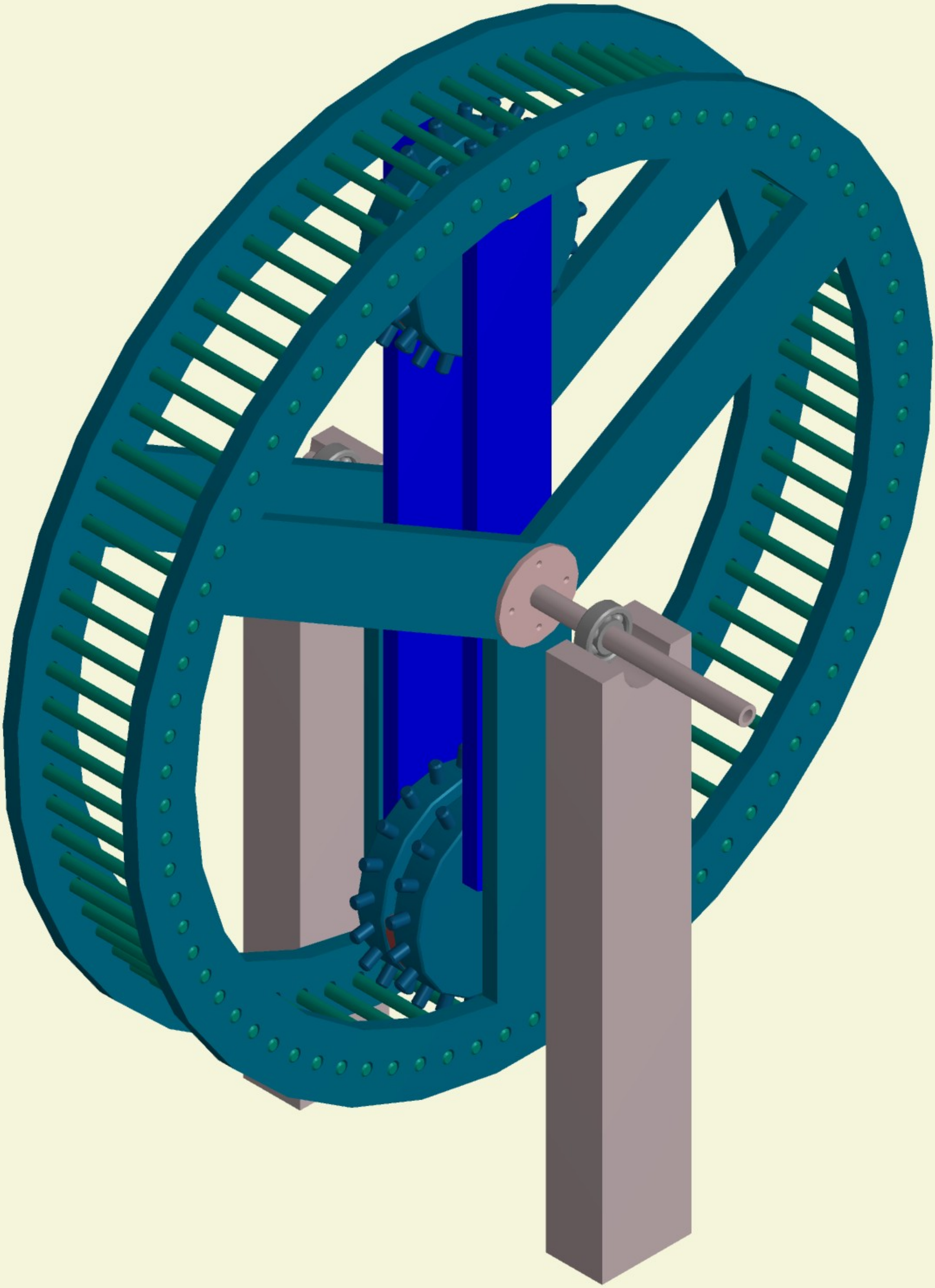

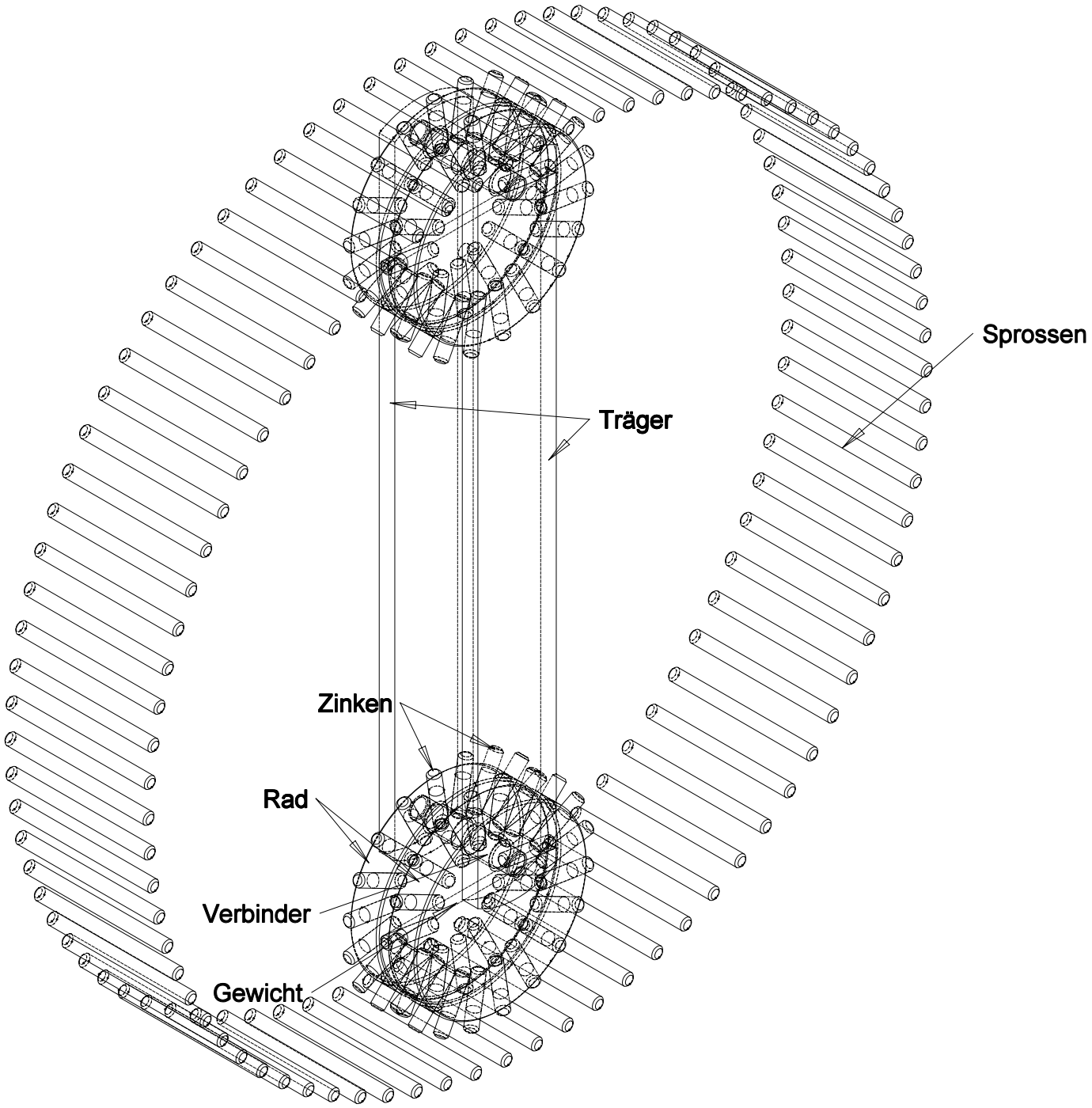
Sprossen
Träger
Zinken
Rad
Verbinder
Gewicht

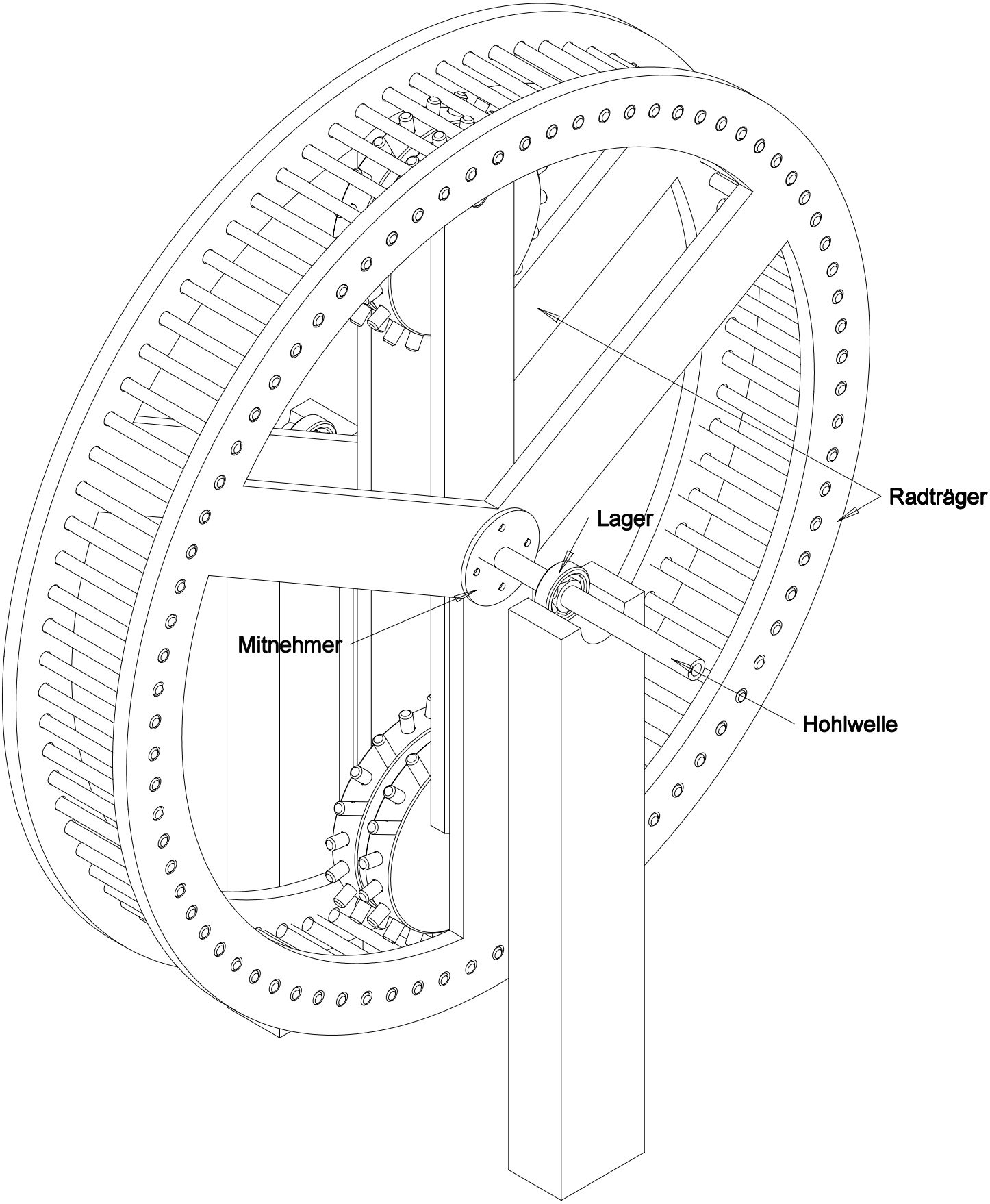
Radträger
Lager
Mitnehmer
Hohlwelle

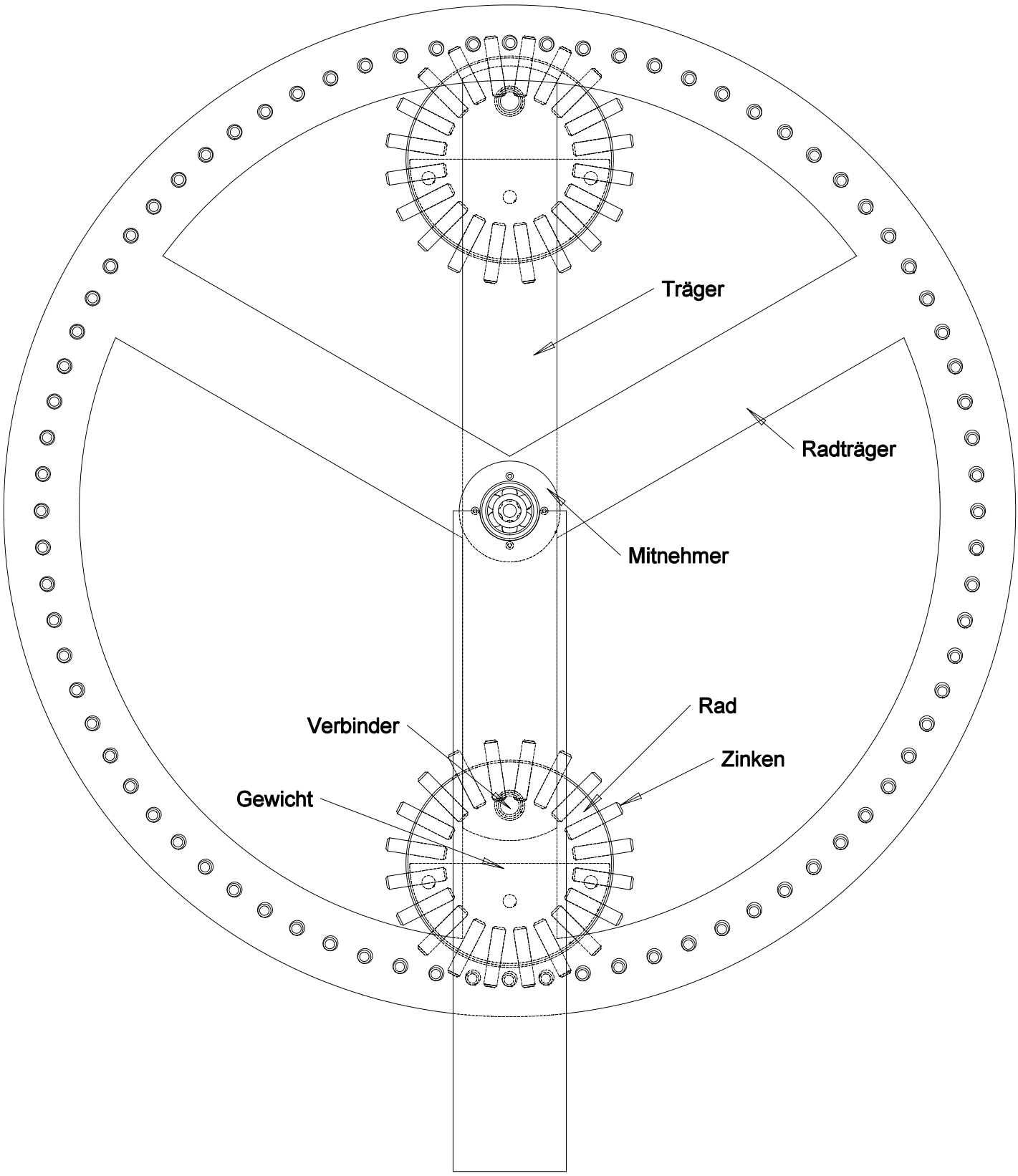
Träger
Radträger
Mitnehmer
Rad
Verbinder
Zinken
Gewicht

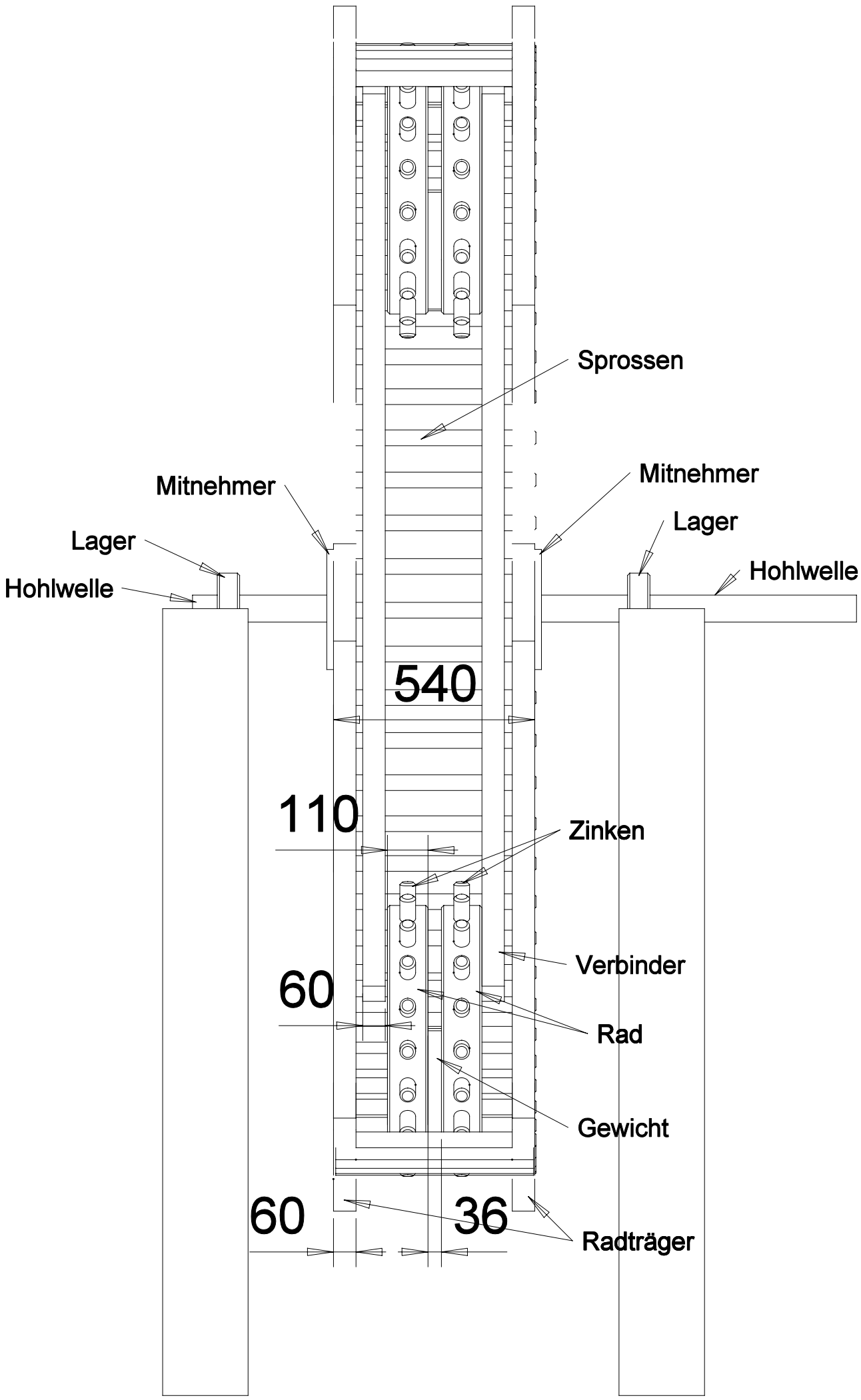
Sprossen
Mitnehmer
Mitnehmer
Lager
Lager
Hohlwelle
Hohlwelle
540
110
Zinken
Verbinder
60
Rad
Gewicht
60
36
Radträger

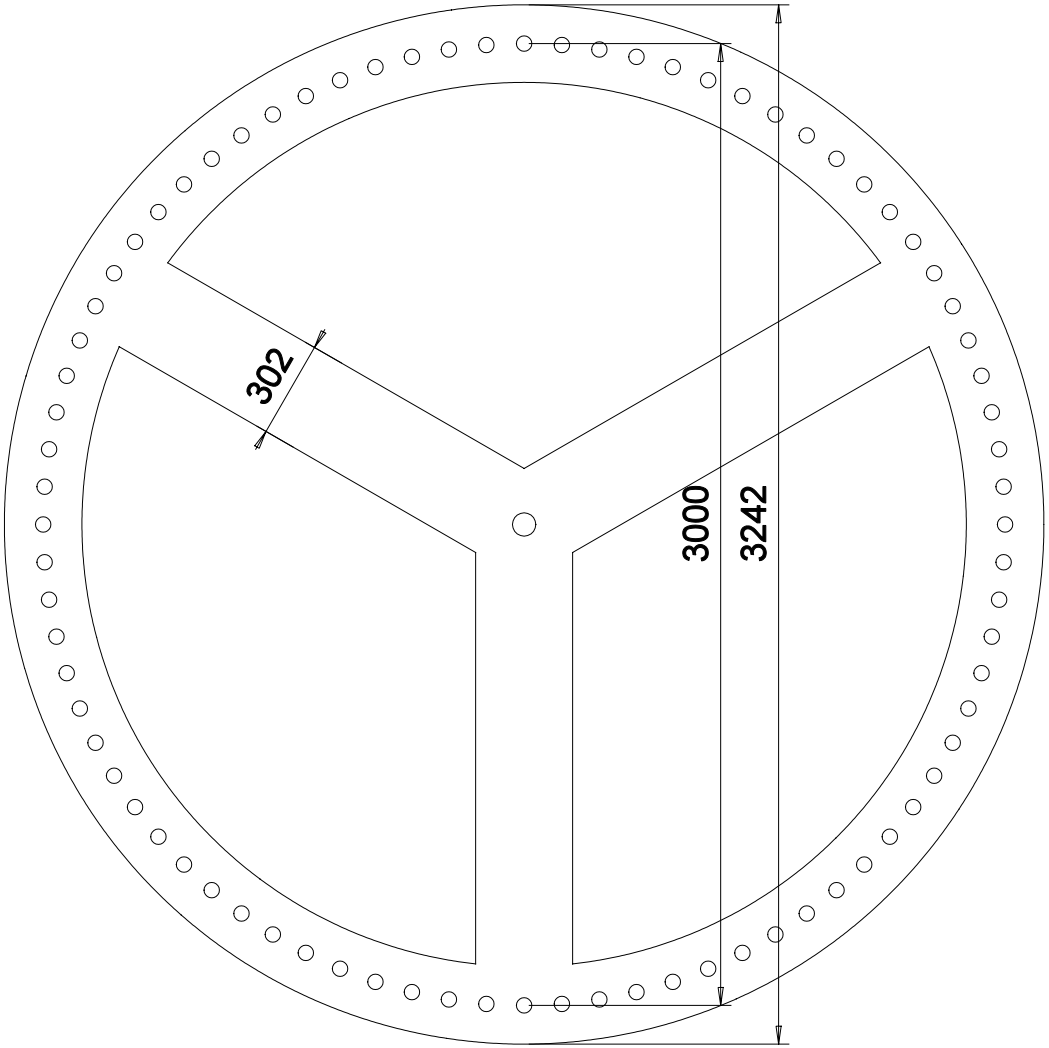

Pos.	Einheit *	Bezeichnung	Material	Bemerkung
1	2	Radträger	Holz	

* wenn nicht bezeichnet = Stck.

gezeichnet:	Benennung des Bauteils: Radträger	Material: Holz
kontrolliert:		von:
Datum: 2-17-2003		nach:
Künstler GmbH	Projekt: Schwingstab	Plannummer: Radträger
	Einzelteilansicht	Blatt von

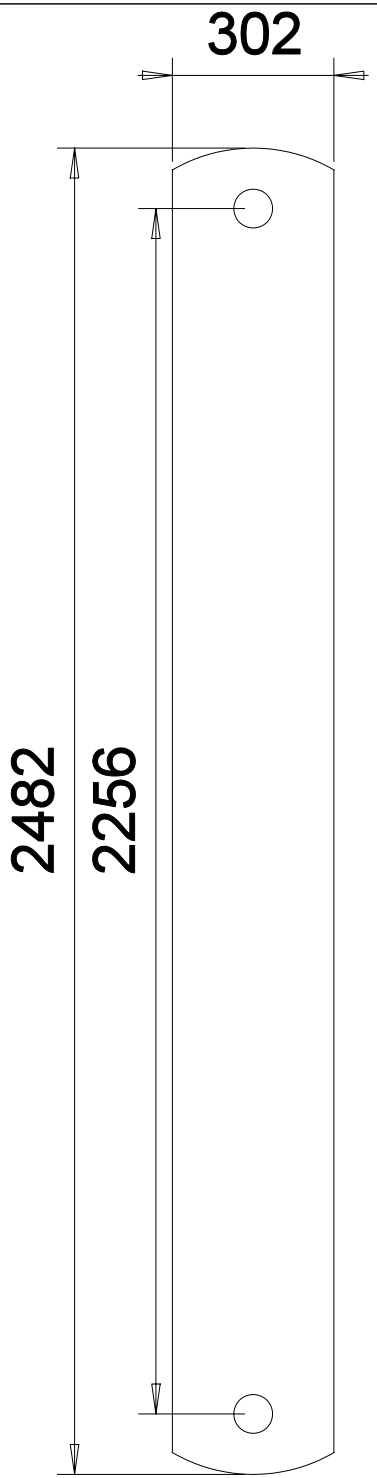

Pos.	Einheit *	Bezeichnung	Material	Bemerkung
1	2	Stabträger	Holz	

* wenn nicht bezeichnet = Stck.

gezeichnet:	Benennung des Bauteils: Stabträger	Material: Holz
kontrolliert:		von:
Datum: 2-17-2003		nach:
Künstler GmbH	Projekt: Schwingstab	Plannummer: Träger
	Einzelteilansicht	Blatt von

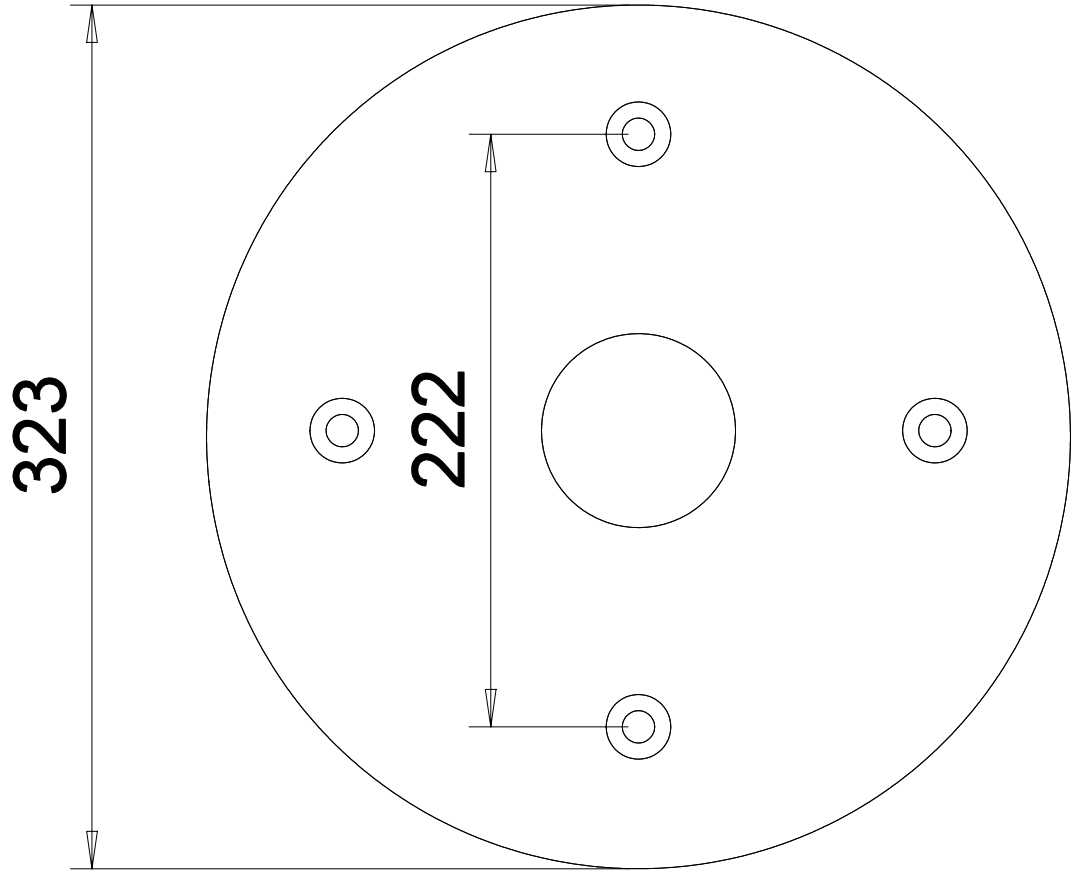

Pos.	Einheit *	Bezeichnung	Material	Bemerkung
1	2	Mitnehmerscheibe	Stahl	

* wenn nicht bezeichnet = Stck.

gezeichnet:	Benennung des Bauteils: Mitnehmer	Material: Stahl
kontrolliert:		von:
Datum: 2-17-2003		nach:
Künstler GmbH	Projekt: Schwingstab	Plannummer: Mitnehmer
	Einzelteilansicht	Blatt von

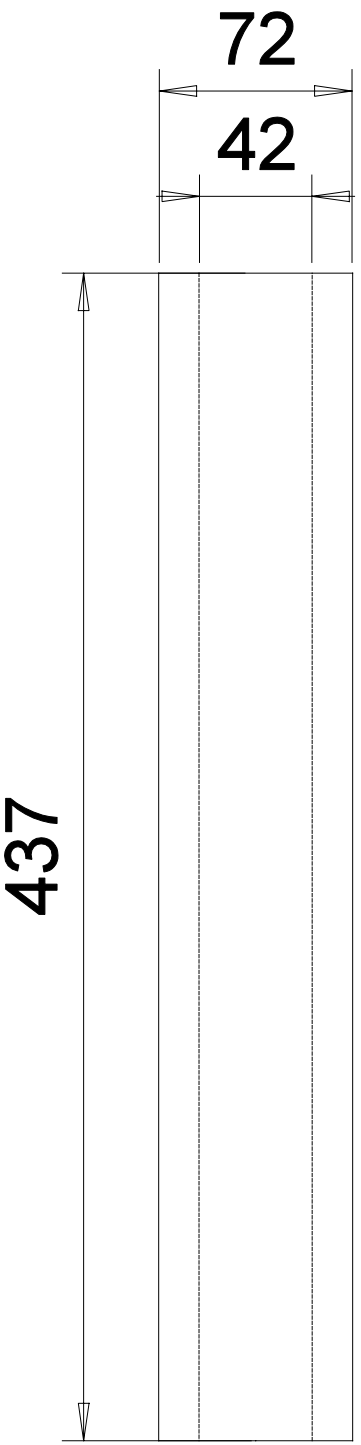

Pos.	Einheit *	Bezeichnung	Material	Bemerkung
1	1	Hohlwelle	Stahl	

* wenn nicht bezeichnet = Stck.

gezeichnet:	Benennung des Bauteils: Hohlwelle	Material: Stahl
kontrolliert:		von:
Datum: 2-17-2003		nach:
Künstler GmbH	Projekt: Schwingstab	Plannummer: Hohlwelle
	Einzelteilansicht	Blatt von

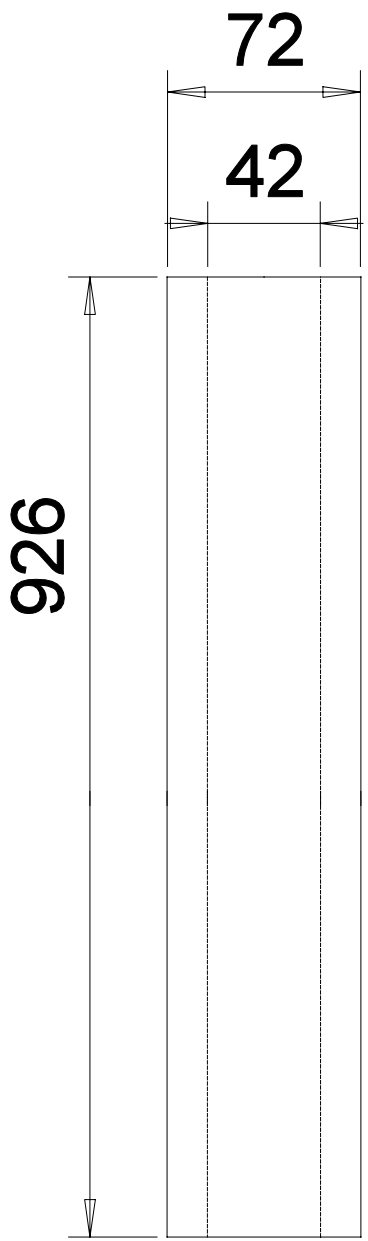

Pos.	Einheit *	Bezeichnung	Material	Bemerkung
1	1	Hohlwelle	Stahl	

* wenn nicht bezeichnet = Stck.

gezeichnet:	Benennung des Bauteils: Hohlwelle	Material: Stahl
kontrolliert:		von:
Datum: 2-17-2003		nach:
Künstler GmbH	Projekt: Schwingstab	Plannummer: Hohlwelle
	Einzelteilansicht	Blatt von

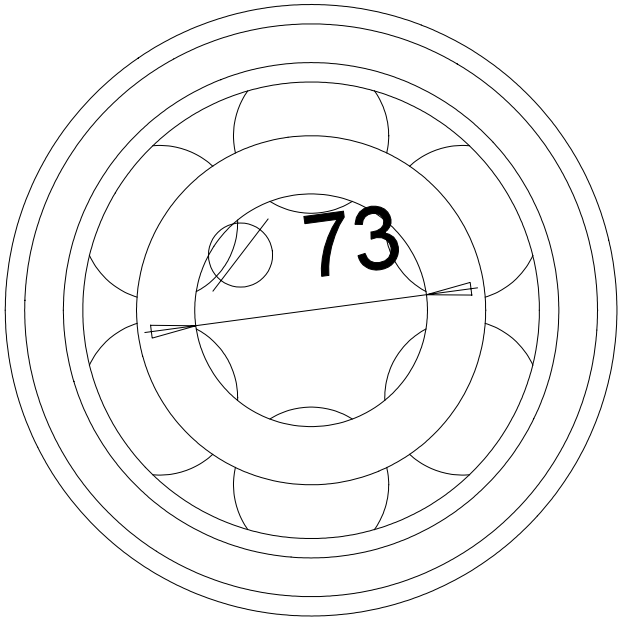

Pos.	Einheit *	Bezeichnung	Material	Bemerkung
1	2	Kugellager	Stahl	

* wenn nicht bezeichnet = Stck.

gezeichnet:	Benennung des Bauteils: Lager	Material: Stahl
kontrolliert:		von:
Datum: 2-17-2003		nach:
Künstler GmbH	Projekt: Schwingstab	Plannummer: Lager
	Einzelteilansicht	Blatt von

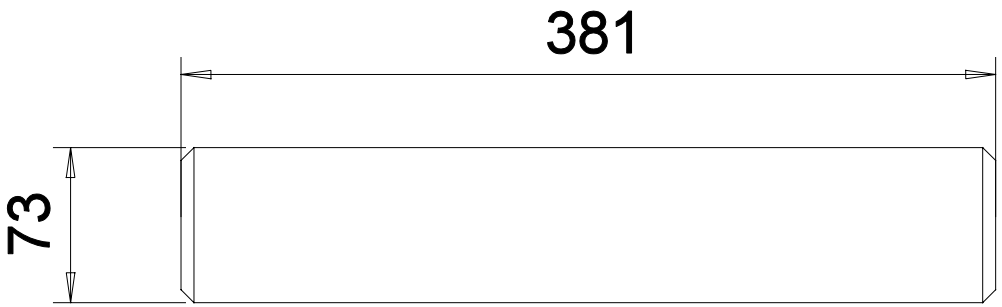

Pos.	Einheit *	Bezeichnung	Material	Bemerkung
1	2	Rundholz D73x380g.	Holz	

* wenn nicht bezeichnet = Stck.

gezeichnet:	Benennung des Bauteils: Verbinder	Material: Holz
kontrolliert:		von:
Datum: 2-17-2003		nach:
Künstler GmbH	Projekt: Schwingstab	Plannummer: Verbinder
	Einzelteilansicht	Blatt von

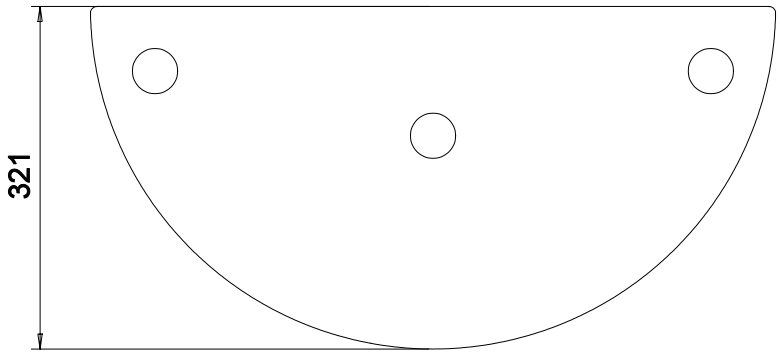

Pos.	✳ Einheit	Bezeichnung	Material	Bemerkung
1	2	Gewicht 0.5D320x36breit	Stahl	

✳ wenn nicht bezeichnet = Stck.

gezeichnet:	Benennung des Bauteils: Gewicht	Material: Stahl
kontrolliert:		von:
Datum: 2-17-2003		nach:
Künstler GmbH	Projekt: Schwingstab	Plannummer: Gewicht
	Einzelteilansicht	Blatt von

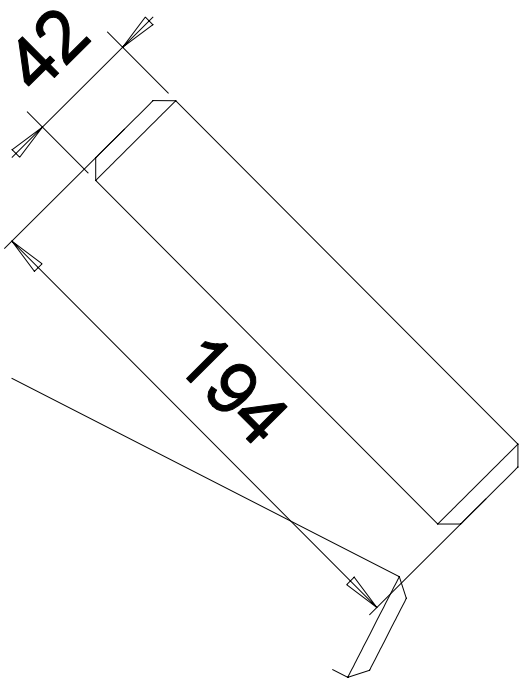

Pos.	Einheit *	Bezeichnung	Material	Bemerkung
1	80	Rundstab D42x194lg.	Holz	

* wenn nicht bezeichnet = Stck.

gezeichnet:	Benennung des Bauteils: Zinken	Material: Holz
kontrolliert:		von:
Datum: 2-17-2003		nach:
Künstler GmbH	Projekt: Schwingstab	Plannummer: Zinken
	Einzelteilansicht	Blatt von

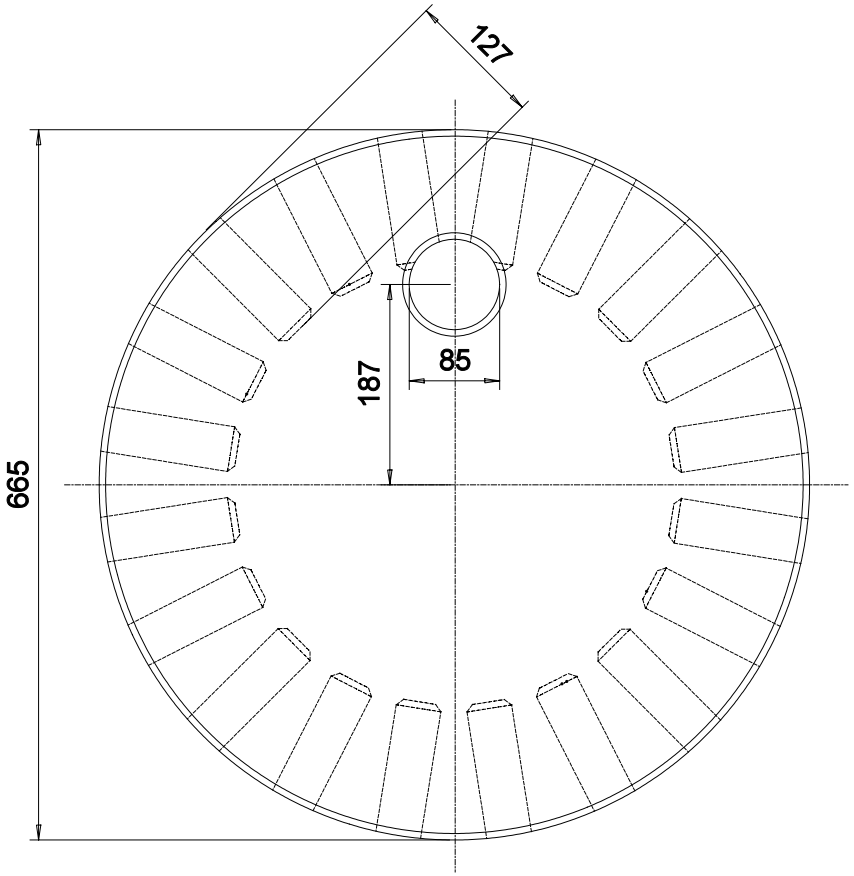

Pos.	Einheit *	Bezeichnung	Material	Bemerkung
1	4	Rad D665x110breit	Holz	

* wenn nicht bezeichnet = Stck.

gezeichnet:	Benennung des Bauteils: Rad	Material: Holz
kontrolliert:		von:
Datum: 2-17-2003		nach:
Künstler GmbH	Projekt: Schwingstab	Plannummer: Rad
	Einzelteilansicht	Blatt von

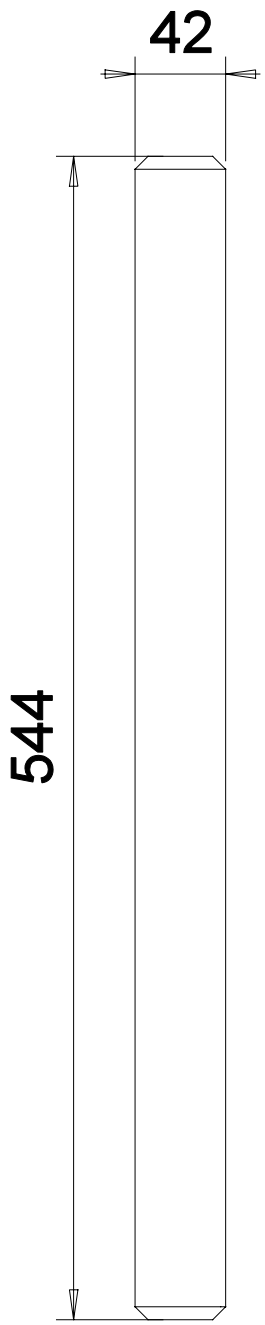

Pos.	Einheit *	Bezeichnung	Material	Bemerkung
1	80	Rundstab D42x544lg.	Holz	

* wenn nicht bezeichnet = Stck.

gezeichnet:	Benennung des Bauteils: Sprossen	Material: Holz
kontrolliert:		von:
Datum: 2-17-2003		nach:
Künstler GmbH	Projekt: Schwingstab	Plannummer: Sprossen
	Einzelteilansicht	Blatt von